Global emr

Tiradores.
Handles.

FICHA TECNICA
TIRADOR FL31

DESCRIPCIÓN
Tirador Florentino Ø31

CARACTERISTICAS
Material: BRONCE

ACABADOS
Cromo Mate
Cromo Brillante
Cromo Niquel Mate
Patinado
Cromo con blanco

COMPLEMENTOS
Tornillos precortados T.50T

MEDIDAS

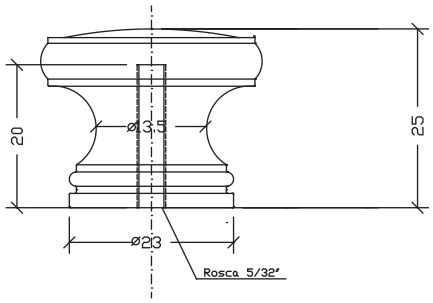

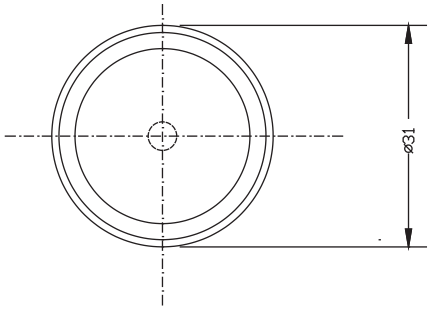

PACKAGING

Envoltorio:
Bolsa troquelada de plástico
Caja de 24 unidades +
24 Torn. precortados M4 x 50